Minimal Tasarım, Maksimum Manzara

Geleneksel sürme sistemlerini unutun. Lotus, mekanlarınızda cam yüzeyini artırarak manzaranızla aranızdaki sınırları kaldırır.

Daha aydınlık. Daha ferah.

Gömülü Kanat Teknolojisi

Lotus Sürme Sistemi, alışılagelmişin dışında bir mühendislik harikasıdır. Kanatlar kasa içine gömülü tasarlandığı için dışarıdan bakıldığında çıkıntı görülmez.

Işık ve Ferahlık İçin Tasarlandı

Düşük profil yüksekliği sayesinde, standart sistemlere göre çok daha geniş bir cam alanı sunar.
Eviniz doğal ışıkla dolsun.

STANDART SİSTEMLER

LOTUS SÜRME SİSTEMİ

Geniş Görüş Alanı

Winsa - Linea Rossa - Kapı - Pencere - Panjur - Ziplar - Kepenk
ALCA Art Dizayn 1992

Esnek Kasa Seçenekleri

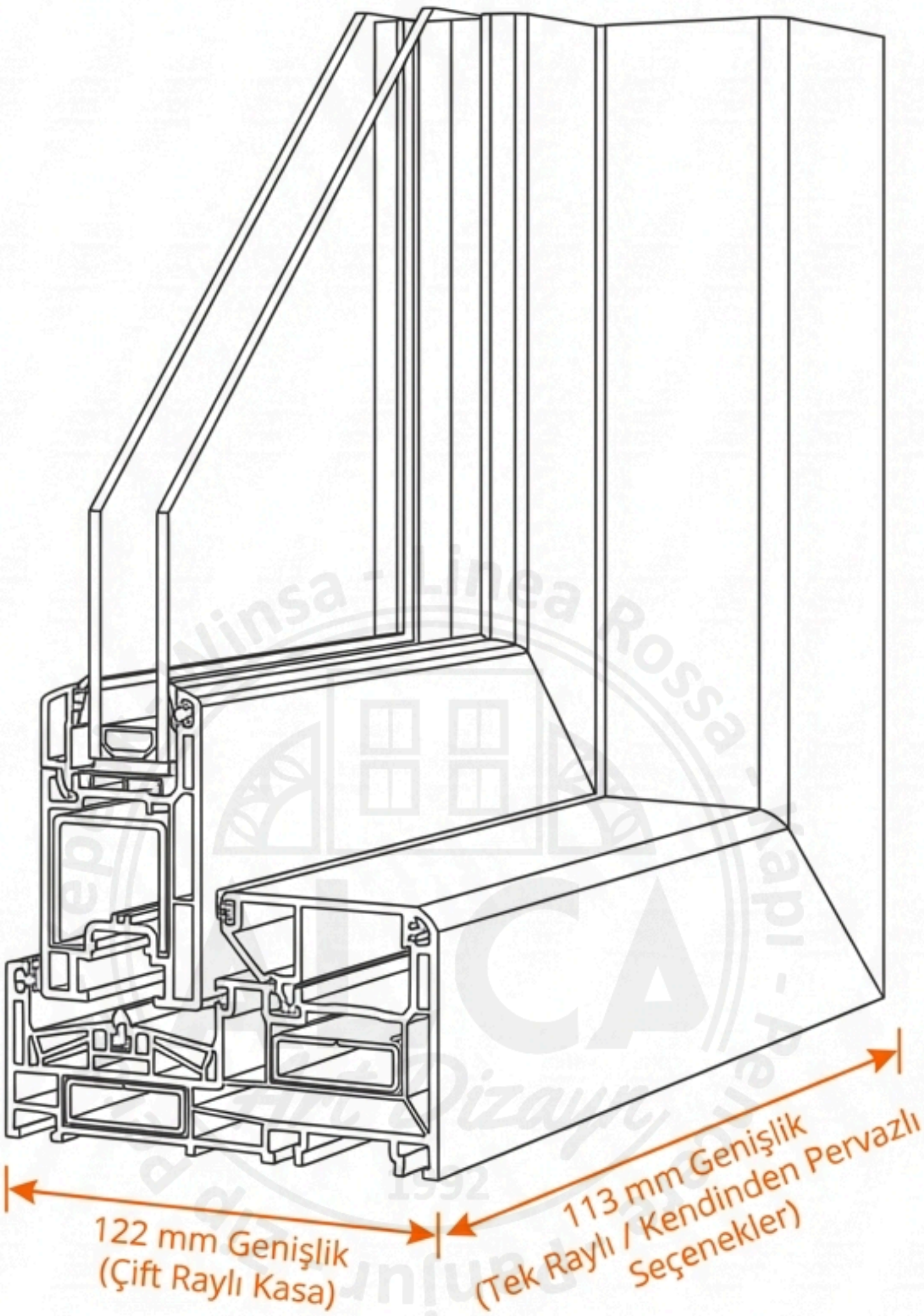

- 122 mm Genişlik (Çift Raylı Kasa)
- 113 mm Genişlik (Tek Raylı / Kendinden Pervazlı Seçenekler)

Türkiye'ye özel Winsa tasarımı.

4 Odacıklı Yalıtım Gücü

İncelik, performanstan ödün vermek demek değildir.
4 odacıklı kasa yapısı ile üstün ısı yalıtımı sağlar.

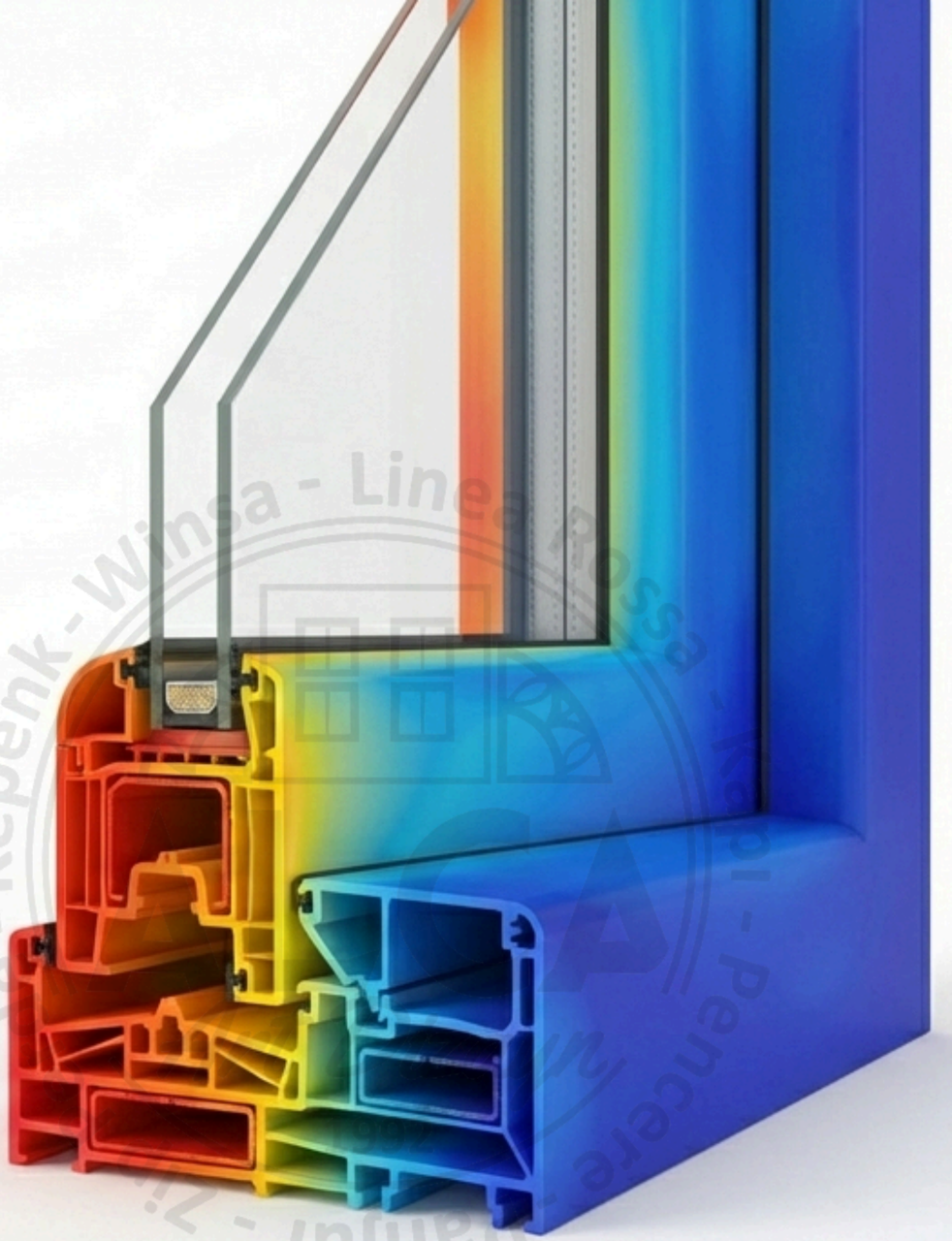

B Sınıfı (TS 5358 - EN 12608) Kalite Standartları.

Ses ve Isı İzolasyonu

- Cam Desteği: 28 mm'ye kadar çift cam uygulama imkanı.
- Sızdırmazlık: TPE Gri ve Siyah conta seçenekleri.
- Detay: Tek tırnaklı, PCE contalı çıta yapısı.

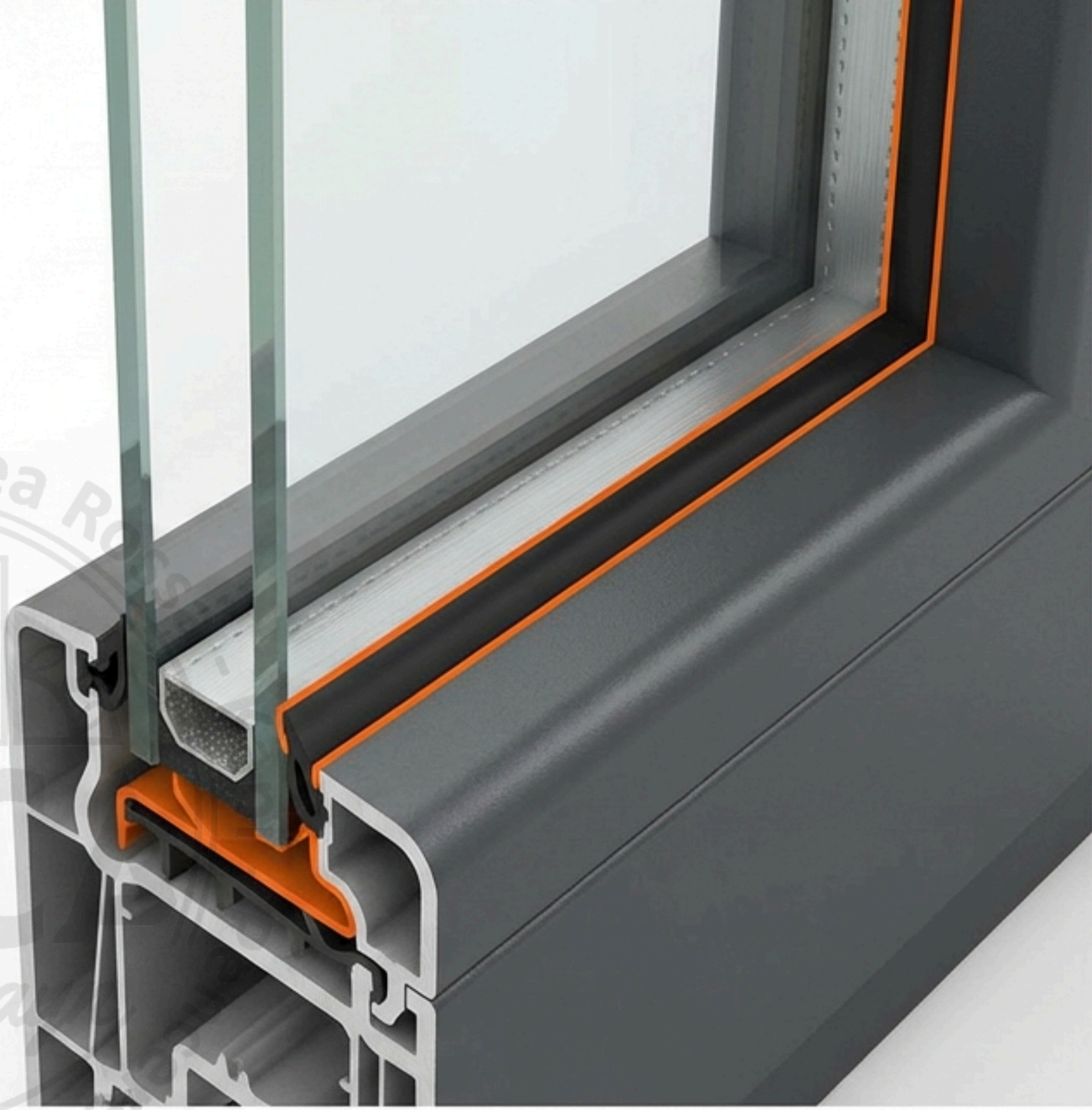

Winsa - Linea Rose - Kepenk - Zip perde - Panjur - ALCA Art Dizayn 1992

Architectural Minimalism

B Sınıfı (TS 5358 - EN 12608) Kalite Standartları.

Modern Mimariyle Bütünleşen Hatlar

Estetik kaygılarınızı teknik zorunluluklarla sınırlamayın. Lotus, her türlü iç mekan dekorasyonuna uyum sağlayan şık bir tasarıma sahiptir.

winsa

B Sınıfı (TS 5358 - EN 12608) Kalite Standartları.

info@alcaart.com - 0232 332 0370 - izwinsa.com

Size Özel Renkler

Mekanınızın ruhuna uygun geniş renk yelpazesi.

● Antrasit Gri

● Altın Meşe

● Metalik Gümüş

● Vizon

winsa®

B Sınıfı (TS 5358 - EN 12608) Kalite Standartları.

Winsa - Linea Rossa - Kapı - Pencere - Panjur - Zip perde - Kepenk
ALCA Art Dizayn 1992

Estetik Donanım Uyumu

Kullanım kolaylığı sağlayan özel Winsa donanımları, Lotus sisteminin renkleriyle tam uyum içindedir. Hem göze hem dokunuşa hitap eder.

winsa

B Sınıfı (TS 5358 - EN 12608)
Kalite Standartları.

Kepenk - Winsa - Linea Rossa - Kapı - Perde - Zip Perde - Panjur - Pencere
ALCA Art Dizayn 1992

Teknik Özellikler Özeti

Kasa Genişliği	122 mm / 113 mm
Kanat Genişliği	45 mm
Odacık Sayısı	4
Cam Kalınlığı	4 - 28 mm arası
Sınıf	B Class
Conta	TPE (Gri/Siyah)

winsa®

B Sınıfı (TS 5358 - EN 12608)
Kalite Standartları.

Alca Metal Güvencesiyle

Winsa kalitesini, Alca Metal'in uzman montaj ve projelendirme hizmetiyle buluşturun. İzmir ve çevresinde yetkili bayi güvencesi.

Ücretsiz Keşif ve Projelendirme Desteği.

winsa

B Sınıfı (TS S358 - EN 12608)
Kalite Standartları.

info@alcaart.com - 0232 332 0370 - izwinsa.com

Bizimle İletişime Geçin

Hayalinizdeki proje için bugün arayın.

Telefon: 0232 332 03 70

E-posta: info@alcaart.com

Web: www.alcaart.com

winsa®

B Sınıfı (TS 5358 - EN 12608) Kalite Standartları.